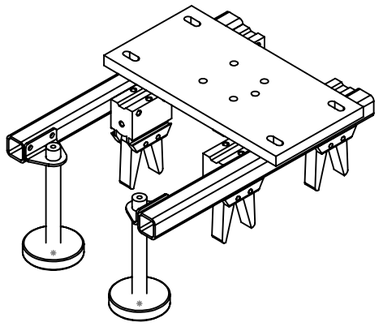

Esc 1:2

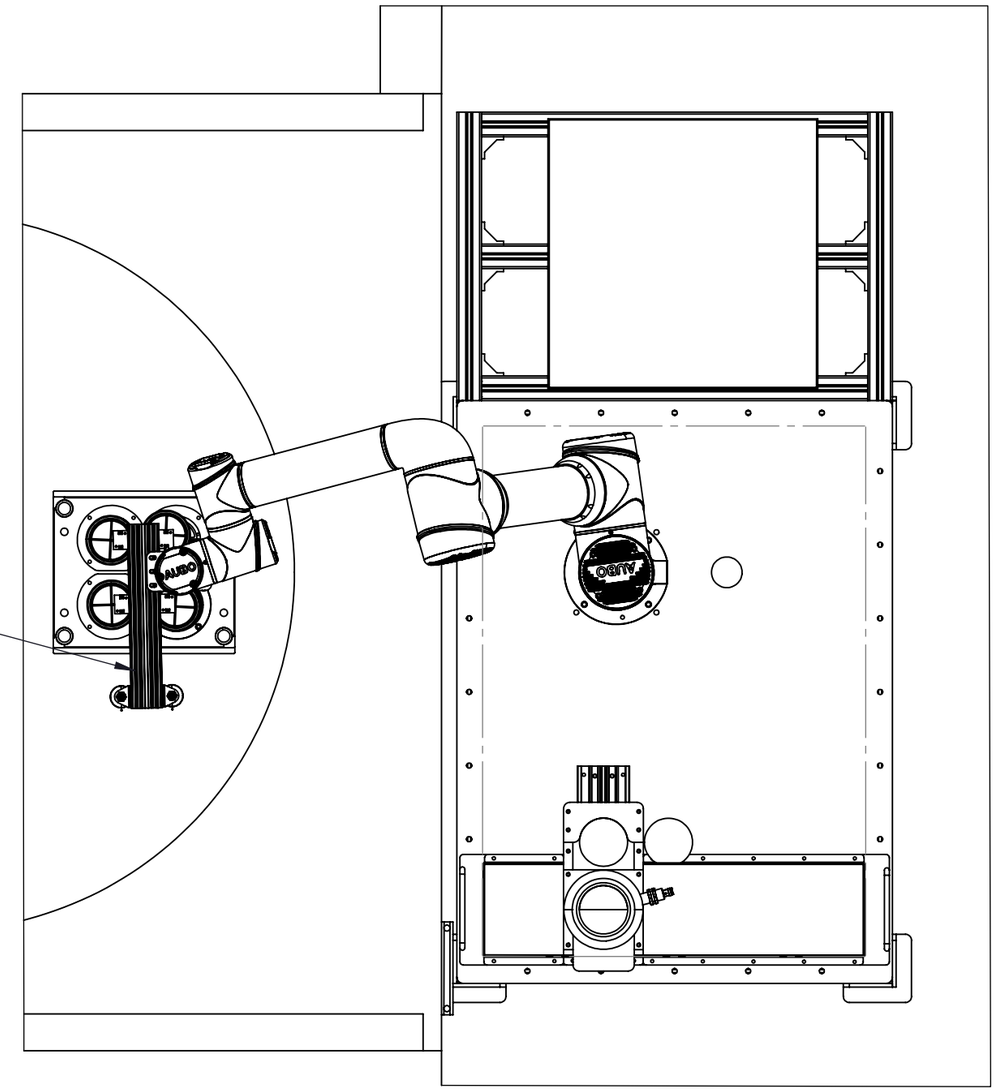

Esc 1:10

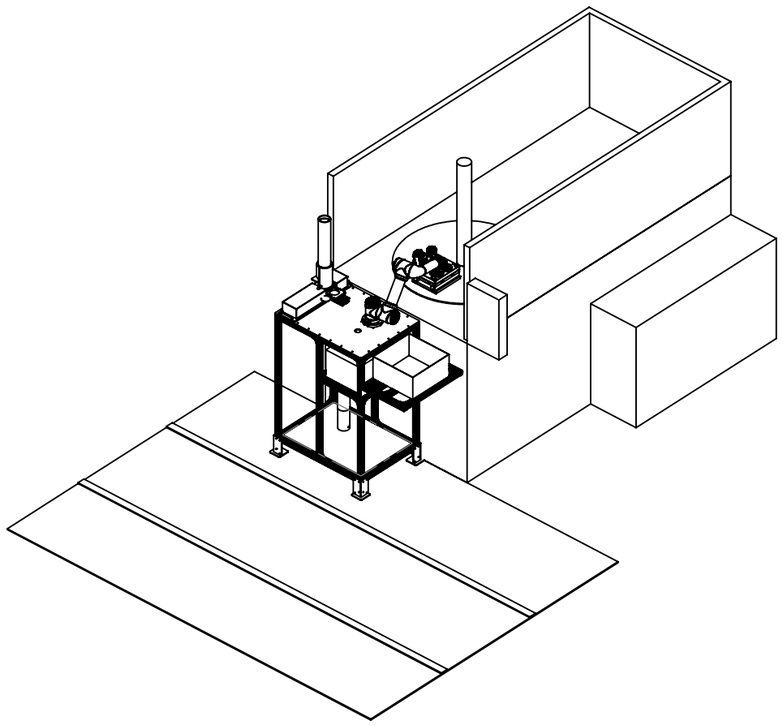

Esc 1:50

						Tolerancias no indicadas: 0-6: ±0.05 6-30: ±0.10 30-100:±0.15 100-200: ±0.20 mas de 200: ±0.30 Angular: ±1°
Denominación: Vista del proyecto + gripper		Cod. de material: (G:) -				
		Cod. de semiela.: (G:) -				
Aplicación: Práctias profesionalizantes supervisadas		Cod. de prod.ter.: (G:) -				Rugosidad gral: √
Facultad de INGENIERÍA Universidad Nacional de Lomas de Zamora	Dibujó: E. Storani	16/4/2026	Escala(s):	Hoja:	Rev.:	
	Aprobó:	16/4/2026	n/a	1	0	Medidas en mm